CONFIGURAÇÃO DE PENAS P/ PLOTAGEM

COR	ESP.
1	0,4
2	0,2
3	0,6
4	0,25
5	0,3
6	0,5
7	0,25
8	0,1
9	0,15
10	0,8

ARMAÇÃO DAS PAREDES E VIGAS DA ELEVATÓRIA 01/03

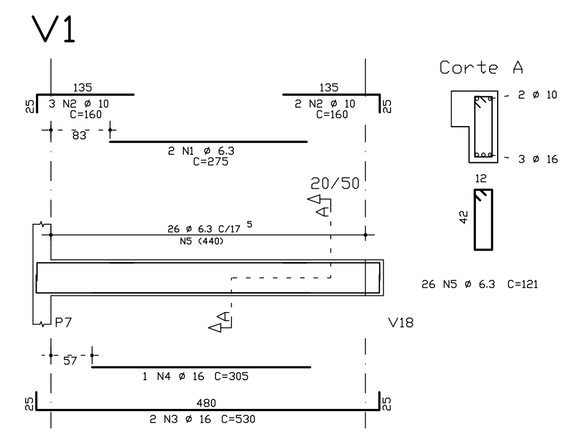

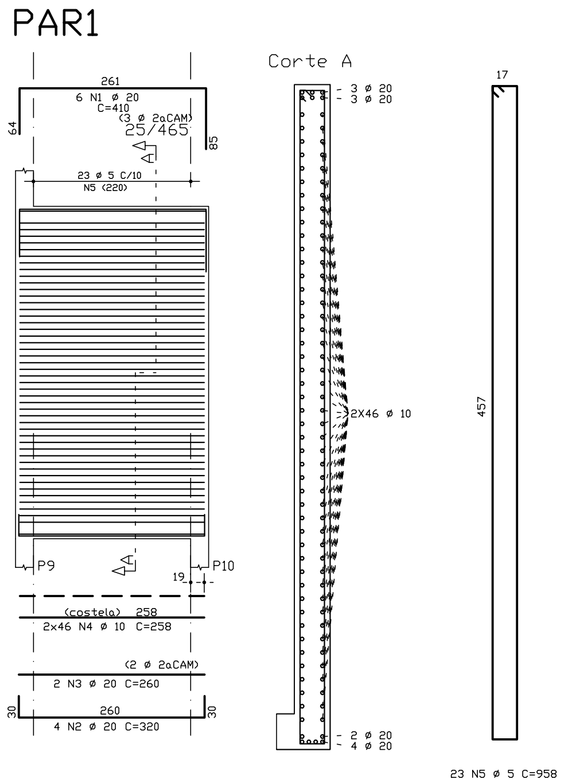

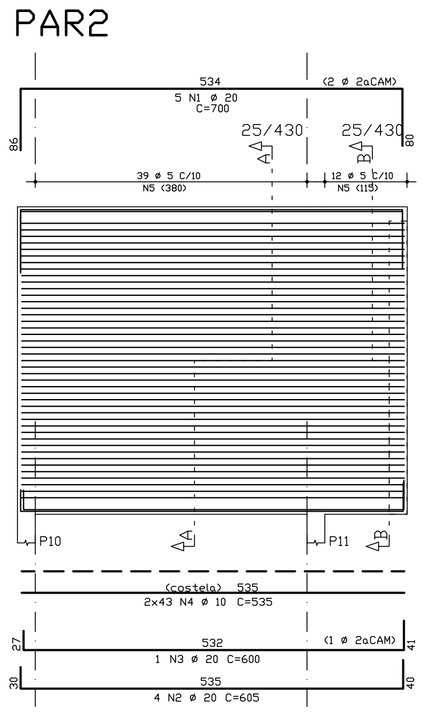

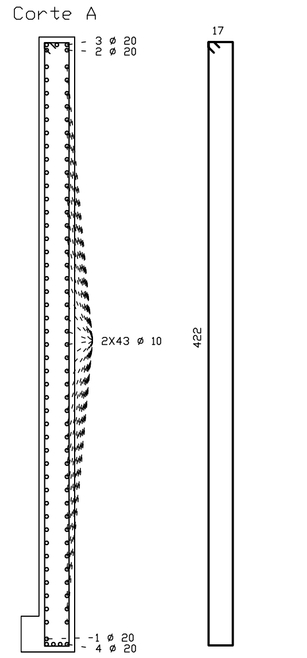

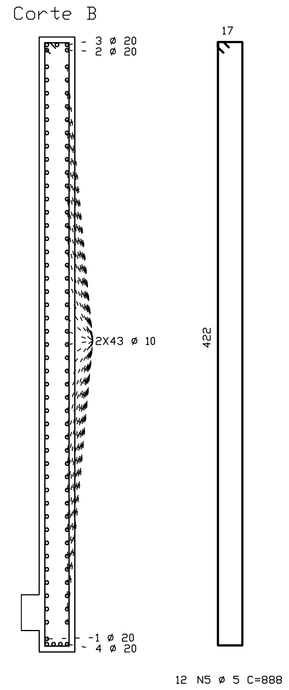

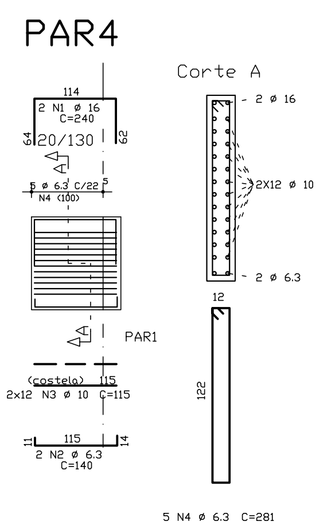

	AÇO	POS	BIT (mm)	QUANT	COMPRIMENTO UNIT (cm)	COMPRIMENTO TOTAL (cm)
V1						
	50A	1	6.3	2	275	550
	50A	2	10	5	160	800
	50A	3	16	2	530	1060
	50A	4	16	1	305	305
	50A	5	6.3	26	121	3146
PAR1						
	50A	1	20	6	410	2460
	50A	2	20	4	320	1280
	50A	3	20	2	260	520
	50A	4	10	92	258	23736
	60B	5	5	23	958	22034
PAR2						
	50A	1	20	5	700	3500
	50A	2	20	4	605	2420
	50A	3	20	1	600	600
	50A	4	10	86	535	46010
	60B	5	5	51	888	45288
PAR4						
	50A	1	16	2	240	480
	50A	2	6.3	2	140	280
	50A	3	10	24	115	2760
	50A	4	6.3	5	281	1405
PAR5						
	50A	1	20	5	590	2950
	50A	2	20	4	480	1920
	50A	3	20	1	465	465
	50A	4	10	86	418	35948
	60B	5	5	39	888	34632
V6						
	50A	1	12.5	4	300	1200
	50A	2	16	4	330	1320
	50A	3	25	2	560	1120
	50A	4	25	2	440	880
	50A	5	8	12	95	1140
	50A	6	6.3	88	159	13992
	50A	7	6.3	4	113	452
PAR6						
	50A	1	20	6	410	2460
	50A	2	20	4	325	1300
	50A	3	20	2	265	530
	50A	4	10	96	258	24768
	60B	5	5	23	998	22954
PAR7						
	50A	1	20	5	590	2950
	50A	2	20	4	480	1920
	50A	3	20	1	465	465
	50A	4	10	86	418	35948
	60B	5	5	39	888	34632

RESUMO AÇO CA 50-60			
AÇO	BIT (mm)	COMPR (m)	PESO (kg)
60B	5	1595	255
50A	6.3	198	50
50A	8	11	5
50A	10	1700	1071
50A	12.5	12	12
50A	16	32	51
50A	20	257	644
50A	25	20	80
Peso Total	60B =		255 kg
Peso Total	50A =		1911 kg

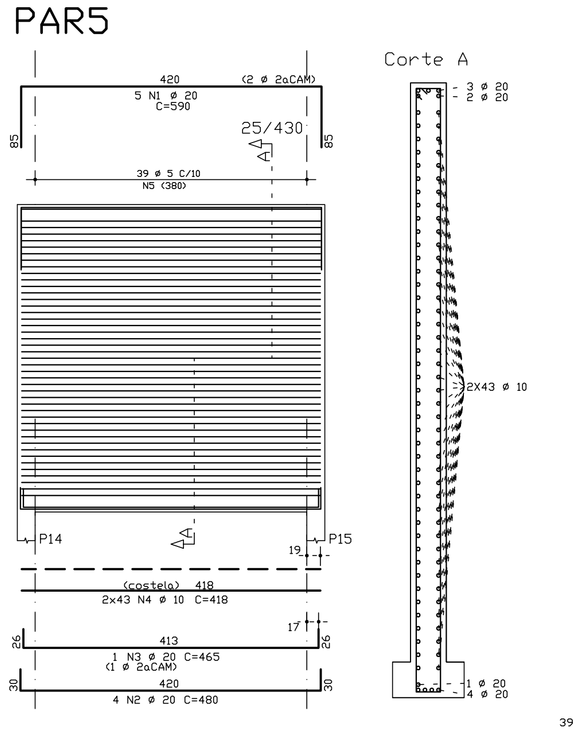

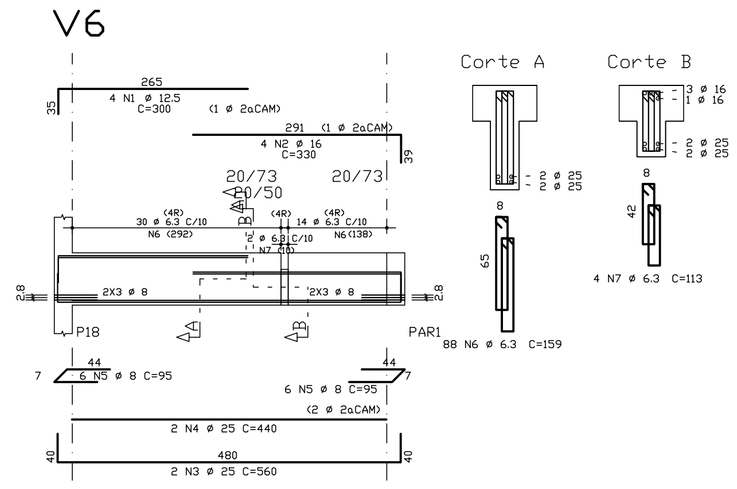

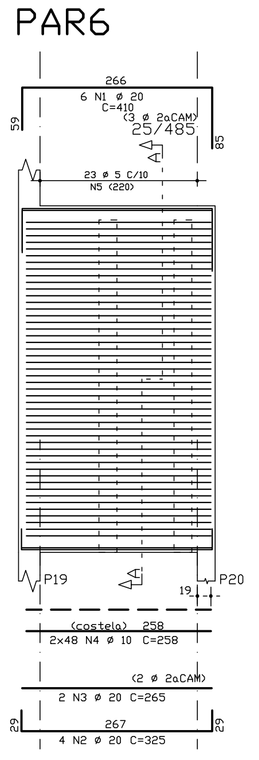

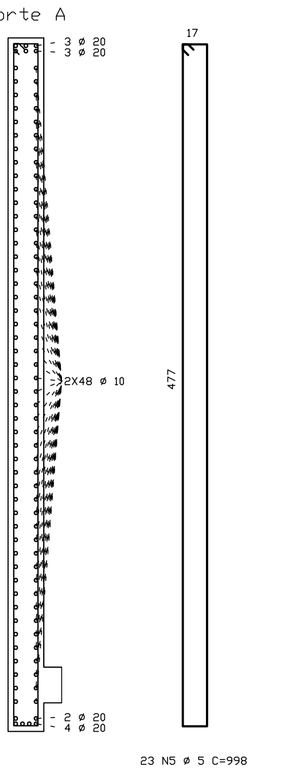

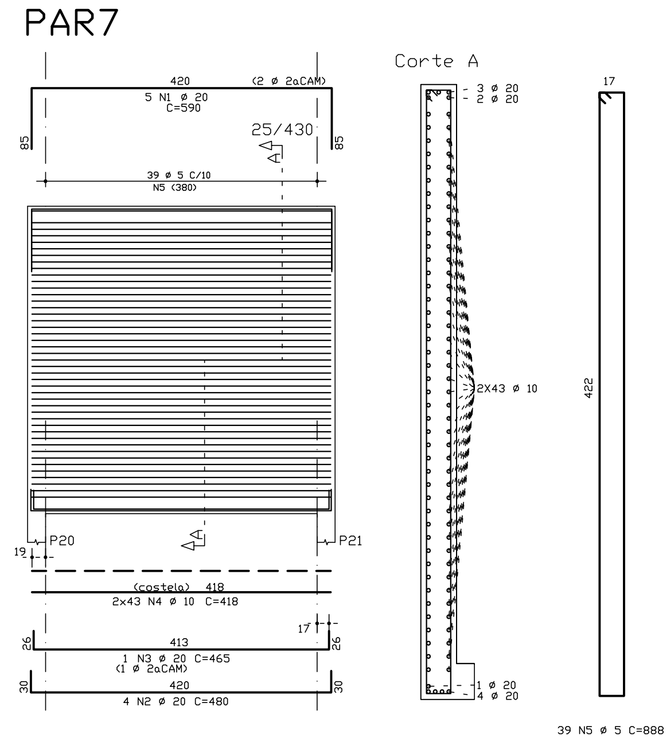

NOTAS:

1– COTAS E DIMENSÕES EM CENTÍMETROS
2– CONCRETO: FCK=35 Mpa
3– AÇOS: CA 50A – FyK=500 Mpa
4– COBRIMENTO DAS ARMADURAS DE FUNDAÇÃO E ÁREAS CRÍTICAS: 4,0 cm
5– COBRIMENTO DAS ARMADURAS (LAJE, VIGA E PILAR): 2,5 cm
6– O PROJETO DE FORMAS DEVERÁ SER APROVADO PELO RESP. TÉCNICO DA OBRA
7– COMPRIMENTO DE TRASPASSE SEM MEDIDA DO GANCHO
–ø10.0 = 116 cm
–ø12.5 = 144 cm
–ø16.0 = 185 cm
–ø20.0 = 230 cm
–ø25.0 = 280 cm

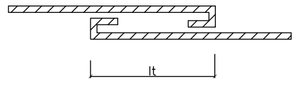

8– ALTERNAR OS TRASPASSES

ESTE DESENHO É PROPRIEDADE DA COMPANHIA ESPÍRITO SANTENSE DE SANEAMENTO – CESAN E NÃO PODE SER COPIADO SEM SUA AUTORIZAÇÃO.

NÚMEROS	TÍTULOS
PRINCIPAIS DESENHOS DE REFERÊNCIA	

Nº	LOCAL	DISCRIMINAÇÃO	DES.	DIV.	GER.	DATA
REVISÃO						

CANCELA E SUBSTITUI O DESENHO NÚMERO:

CANCELADO E SUBSTITUÍDO PELO DESENHO NÚMERO:

CENTRO DE DOCUMENTAÇÃO
RECEBIDO: / /
Nº DOC.: ASS.:
APROVAÇÃO CESAN:
ASS.: MATR.:
UNID.: DATA: / /
ESTA APROVAÇÃO NÃO ISENTA A CONTRATADA DE SUAS RESPONSABILIDADES LEGAIS.

EMITENTE: AQUACONSULT — consultoria e projetos de engenharia ltda

PROJETADO: FABIO LYRIO	COORDENADOR: NESTOR A. GORZA. JR.
CREA: 5565–D REGIÃO: ES	CREA: 3424–D REGIÃO: ES
DESENHO: FABIO LYRIO	Nº DES. PROJETISTA: 066–EC–6–013–319
DATA: 01/06	

RESPONSÁVEL TÉCNICO: ALEXANDRE J. SERAFIM
CREA: 961–D REGIÃO: ES ART Nº: DATA: 01/06

EMISSÃO CESAN	DATAS
PROJETADO: AQUACONSULT	01/06
CREA:	
DESENHADO:	
VERIFICADO: MILTON KLAINE	01/06
DIVISÃO: MILTON KLAINE	01/06
GERÊNCIA: CLÁUDIA V. D. CONTARATO	01/06

CESAN — Companhia Espírito Santense de Saneamento

MUNICÍPIO: VIANA | DISTRITO: SEDE | BAIRRO: SEDE

NOME DO EMPREENDIMENTO: AMPLIAÇÃO SIST. ABASTECIMENTO DE ÁGUA–CONT. 016/05

TÍTULO: ESTAÇÃO DE TRATAMENTO DE ÁGUA – VIANA
PROJETO ESTRUTURAL – ELEVATÓRIA DE ÁGUA BRUTA
ARMAÇÃO DAS PAREDES E VIGAS DO TANQUE 01/03

ESCALA:	FOLHA:	Nº CESAN	REV:
INDICADA	09 / 12	C–048–000–20–4–XX–0009	0